Dimensions	
Product dimensions (mm)	180*91xH91mm

Esquema

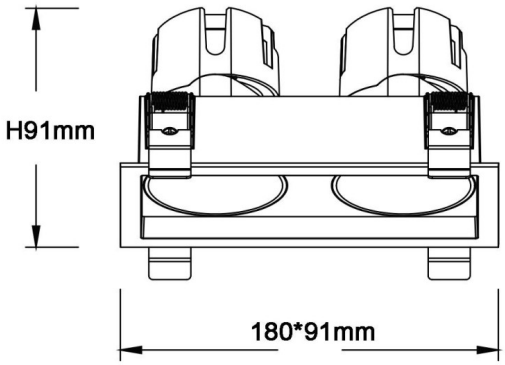

ZENITH IP65SX2

Código artículo	86.D285.1321.01
Tipo de producto	Indoor
Categoría	Downlights
Familia	ZENITH
Subfamilia	ZENITH IP65SX2
Pictograms	

Producto	
Potencia real (W)	2X12
Flujo luminoso real (lm)	2X960
Eficacia luminosa (lm/W)	80
Ángulo de apertura	24
Tiempo de vida	50000 h L80B10
IP	65
U. G. R	19
Equipo	ON/OFF
Temperatura de color (K)	3000
Consistencia de color (SDCM)	SDCM3
CRI	90